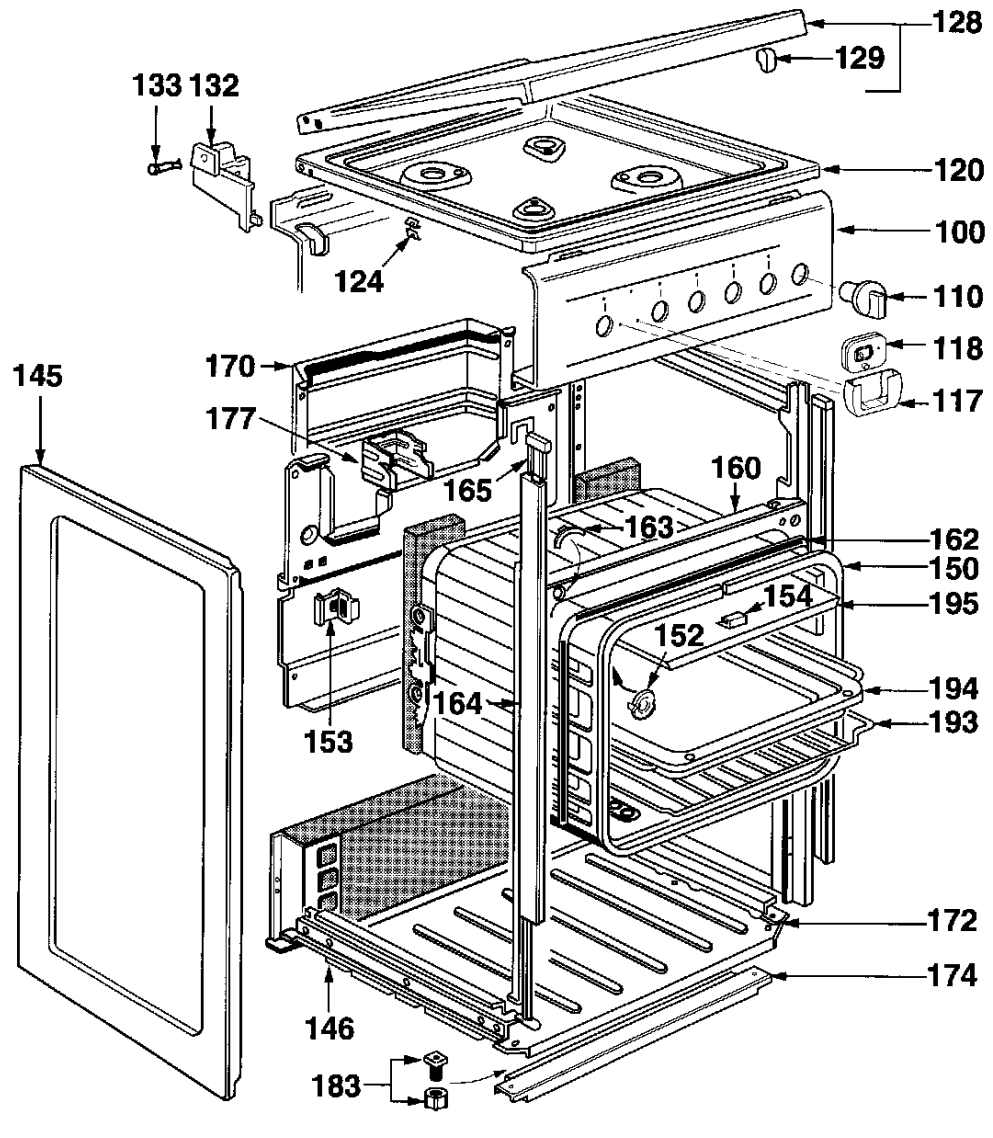
128
129
133
132
120
100
124
110
118
117
170
145
177
165
160
163
162
150
154
195
152
194
193
164
153
172
174
146
183

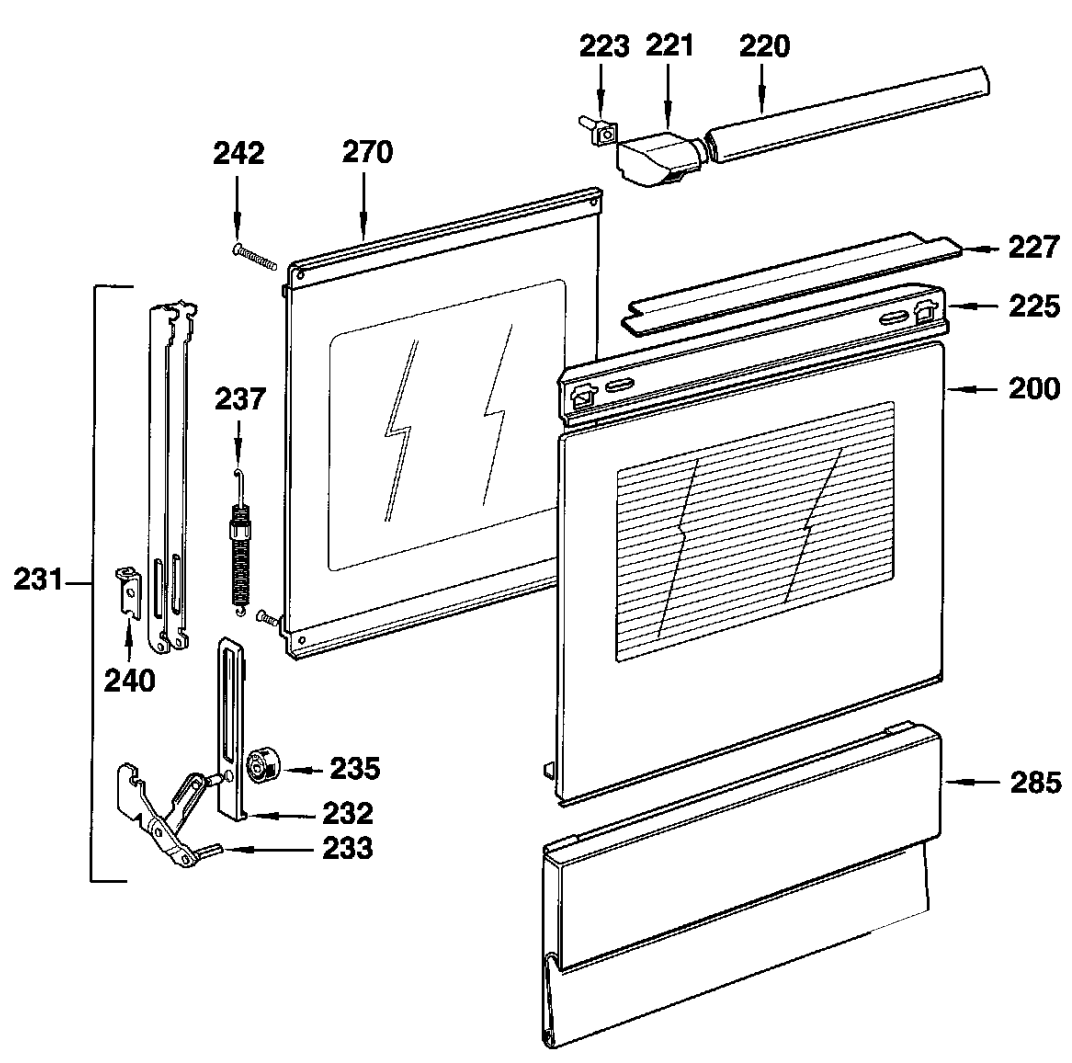
223
221
220
242
270
227
225
200
237
231
240
235
232
233
285

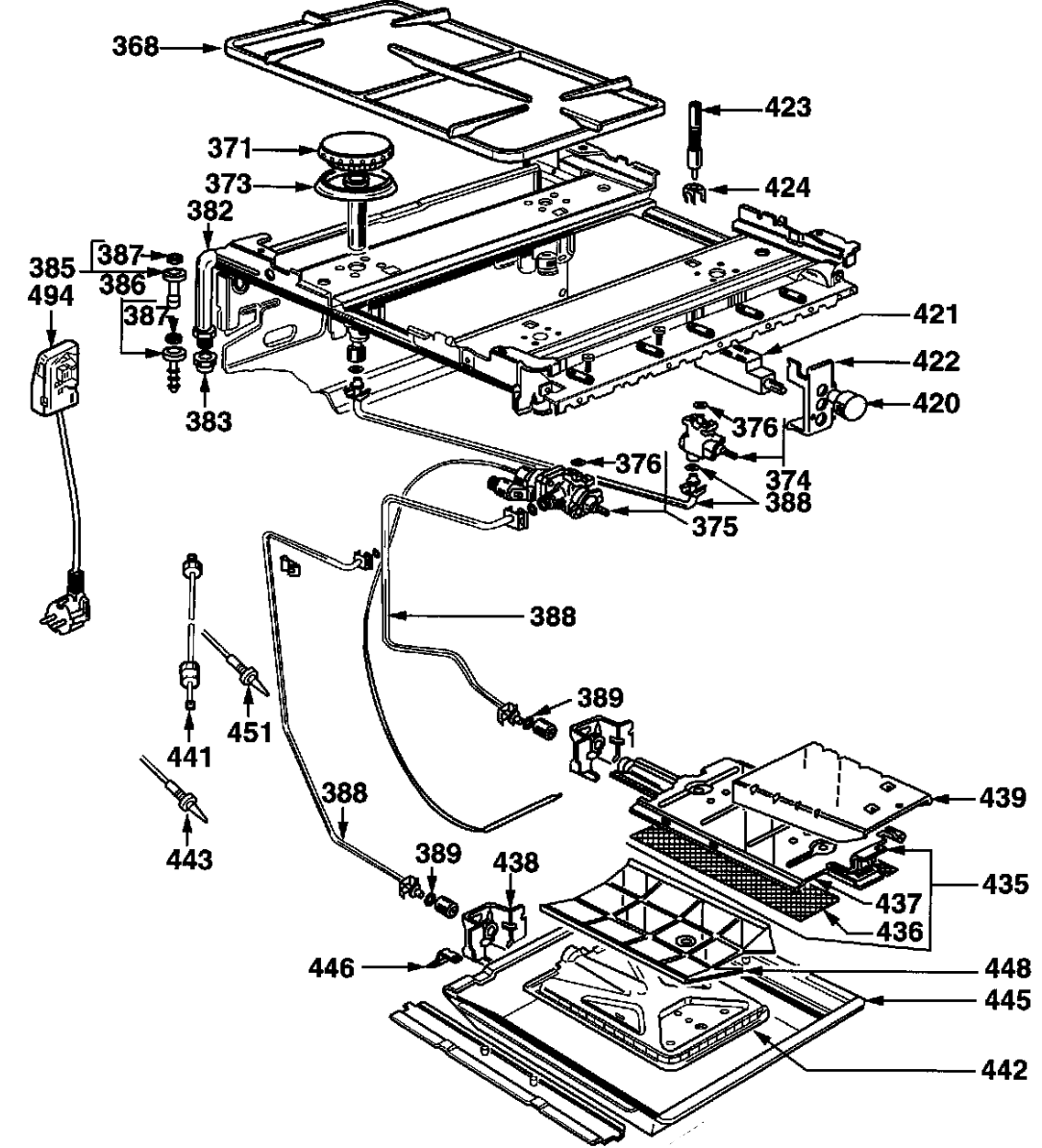
368
423
371
373
424
382
387
385
386
494
387
421
422
420
383
376
376
374
388
375
388
389
441
451
439
388
443
389
438
435
437
436
446
448
445
442